CADRE DE RECOUVREMENT

SÉRIE A

pour modèles encastrés

- Cadre de recouvrement sur tout le pourtour en acier inoxydable (acier au nickel-chrome EN 1.4301) robuste, réducteur de germes et d'entretien facile, mat rectifié et brossée.
- Profilé d'angle 16 x 16 mm.
- Mesures pour modèles encastrés avec les dimensions d'appareils suivantes :

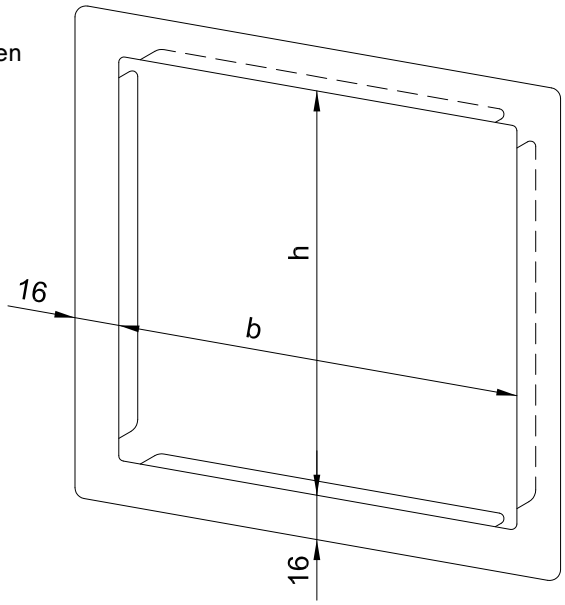

148 x148 mm (réf. 768 970) pour WP106/256
148 x 348 mm (réf. 768 646) pour WP167
148 x 448 mm (réf. 768 643) pour WP161/208
298 x 148 mm (réf. 768 658) pour WP166/170
298 x298 mm (réf. 768 645) pour WP114
298 x 396 mm (réf. 768 655) pour WP1200
298 x448 mm (réf. 768 644) pour WP112
298 x 598 mm (réf. 768 647) pour WP134/138
298 x 645 mm (réf. 768 652) pour WP501
298 x 748 mm (réf. 768 654) pour WP612
298 x 898 mm (réf. 768 650) pour WP147/530
298 x 1048 mm (réf. 768 649) pour WP540/5010
298 x 1198 mm (réf. 768 653) pour WP610/5110/5120
298 x 1348 mm (réf. 768 648) pour WP500
350 x 448 mm (réf. 768 656) pour WP1510/1511
350 x 580 mm (réf. 768 657) pour WP1610/1611
448 x 148 mm (réf. 768 663) pour WP506
448 x 1348mm (réf. 768 660) pour WP5450/5451
530 x 936 mm (réf. 768 662) pour WP2110
900 x 566 mm (réf. 768 661) pour WP2010

- Également disponible en version polie et (colorée) plastifiée.

Proposition de texte pour les spécifications :

Cadre de recouvrement en acier inoxydable (acier au nickel-chrome WN 1.4301) pour modèles encastrés, mat rectifié, profilé d'angle 16 x 16 mm,

dimensions ... x ... mm.

Ernst Wagner GmbH & Co. KG
Ernst-Abbe-Straße 21 · D-72770 Reutlingen · Tel.: +49712151539-0 · Fax: -20
info@wagner-ewar.de · www.wagner-ewar.de

WAGNER EWAR