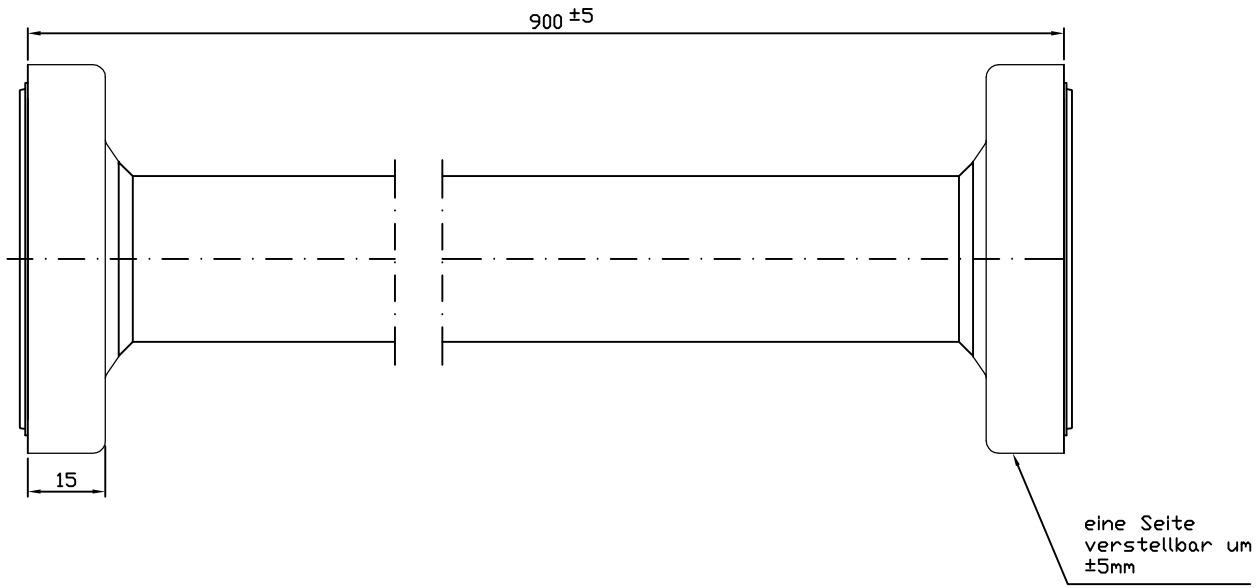

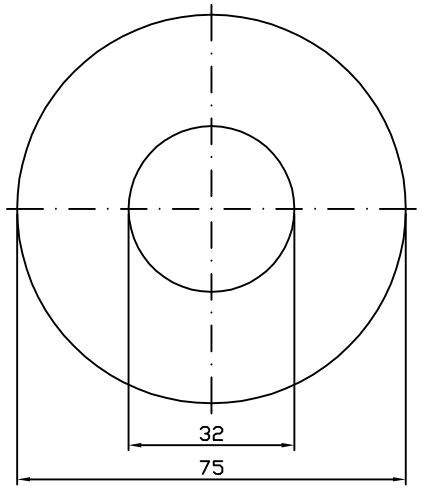

Befestigungsbohrungen

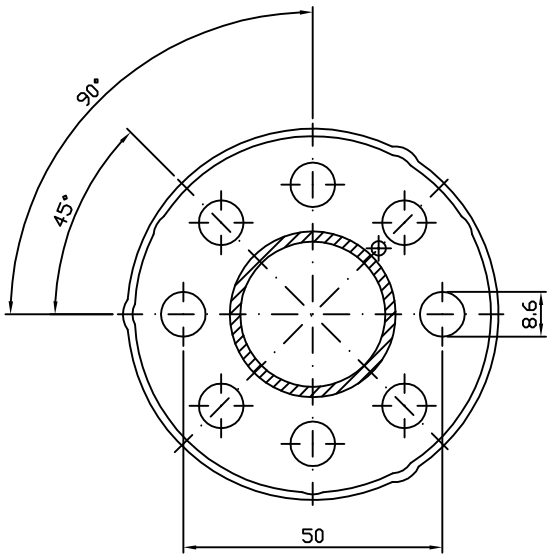

für Durchsteckmontage geeignet

Ident.Nr.	690 900	691 000	691 200	691 500
L1	900	1000	1200	1500

				Zul. Abw.	Format DIN A3	Mat. Art. 1.4301	Oberfläche:	Maßstab: 1:1
					Normen			
					DIN 6930-M	Zuschnittslänge:	Zuschnittsbreite:	Blech Dicke:
					DIN 2768			
Zust.	Änderung:	Datum:	Name:	Datum:	Name:	Benennung/Teil: Duschvorhangstange BF 690		
				Erst. 25.09.2014	Häberle			
				Bearb.				
				WAGNER EWAR GmbH & Co KG 72774 Reutlingen		Sonder-Nr:	AUFTRAGS.NR.:	Ident-Nr. 690XXX
ERSETZT.FÜR:		ERSETZT.DURCH:						